به نام خدا

امام علی (ع):"به عدالت رفتار کن تا قدرت و حکومت تو پایدار بماند."

امتحان نقشه کشی صنعتی ۱ — دانشگاه آزاد اسلامی واحد گچساران — مدت امتحان : ۱۵۰ دقیقه

1- سه نمای شکل زیر را با مقیاس مناسب رسم نمایید.. ۳نمره

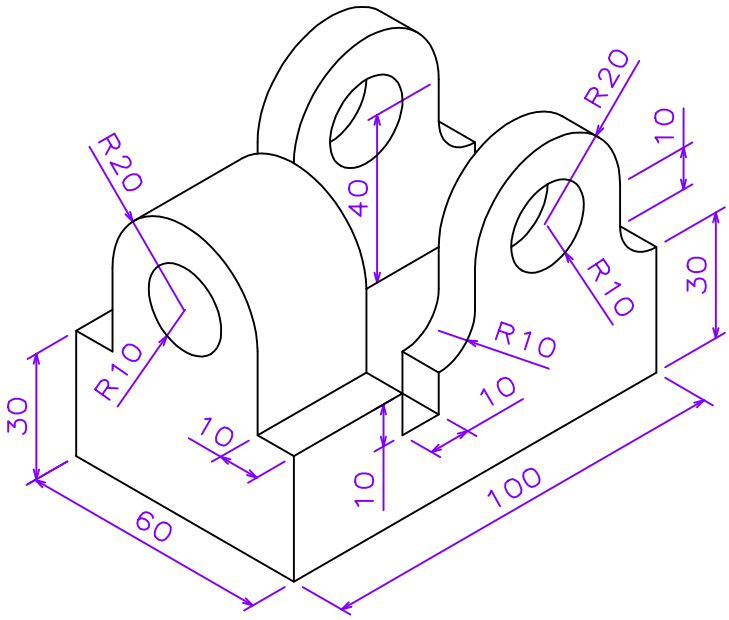

2-سه نمای شکل در حالتی که نمای روبرو در برش باشد رسم نمایید. ۲نمره

جسم زیر شامل صفحه تقارن عمود بر محور می باشد.

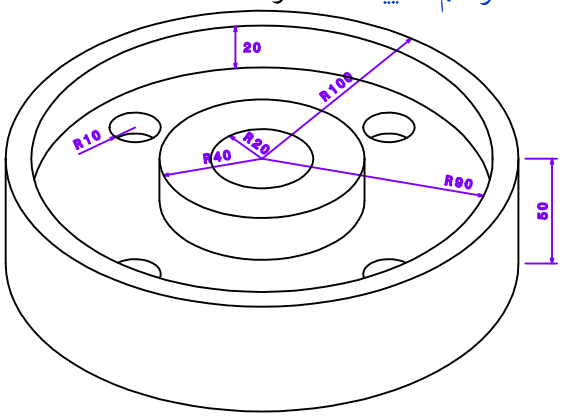

3- تصویر ایزومتریک جسم زیر را رسم نمایید. ۲نمره

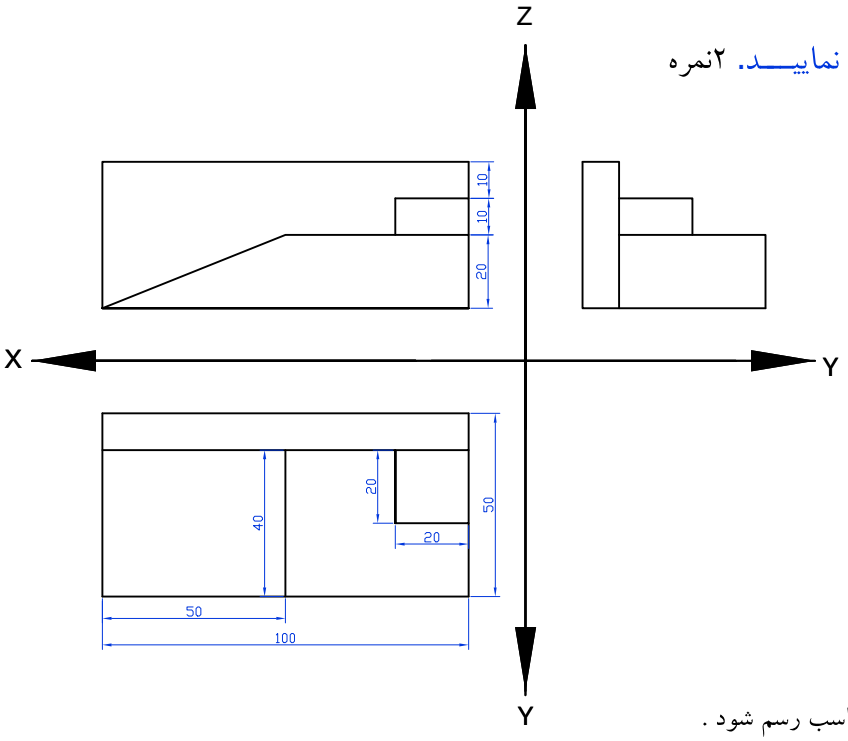

جواب هر سئوال به صورت جداگانه در کاغذ A_4 با مقیاس مناسب رسم شود .

موفق و پیروز باشید
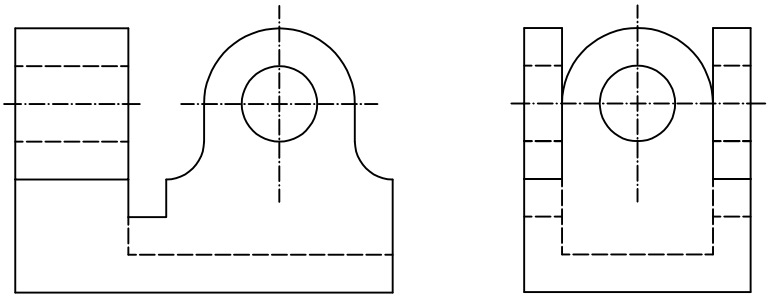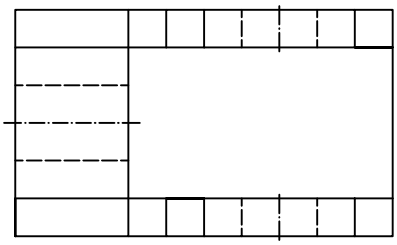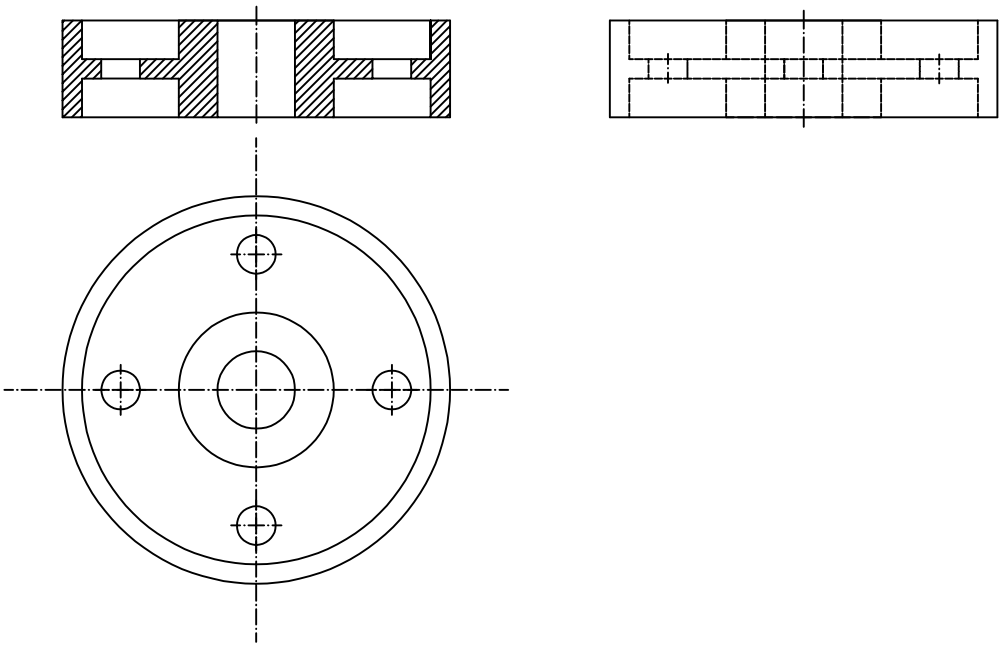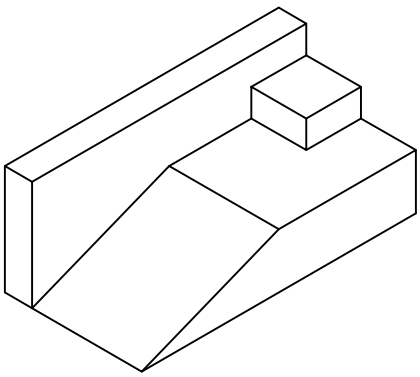
محمد محمدی